DEVELON

# 迪万伦

# DX380 HD

标准斗容: 2.15m³ | 额定功率: 240kW/1,800rpm | 操作重量: 39,400kg

IV 国IV排放

# DEVELON

## 不断进化，为了更好

作为韩国首家大型工程机械品牌，我们的历史可以追溯到1937年。长期以来，我们始终在为公众、社会以及世界各地关键的基础设施建设提供可靠的土方设备。

## 我们是迪万伦

迪万伦是品牌的一次焕新升级，反映了我们持续发展的核心理念，留下积极发展的足迹。展望未来，我们将继续提供创新的产品和解决方案，推动我们当今世界不断进步。

DEVELON
Autonomous Excavator
DEVELON
Powered by Innovation

# NEW 动力

**配备斯堪尼亚国四发动机，为驾驶提供更多动力支持。**
**轻声轰鸣，优雅启动，开启“国四”驾趣新篇章！**

## 降低油耗的革新技术

燃油效率
较上代产品提升
10%↑

以上数据，均在较为理想的工况测试环境下得出的数据，与实际工况的测试数据会有部分偏差，仅供参考。

### 迪万伦全电控液压系统

通过电控控制主泵和主控阀，精确控制液压输出，降低系统能耗损失，大幅降低挖掘机作业油耗。

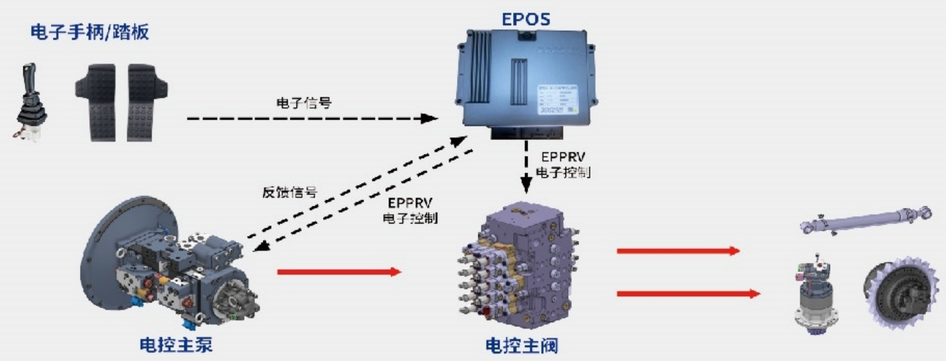


### SPC3系统

全面升级的SPC3系统，实时根据工况强度调整发动机转速和主泵输出扭矩，使得能耗控制更加精准，燃料节省效果更明显。

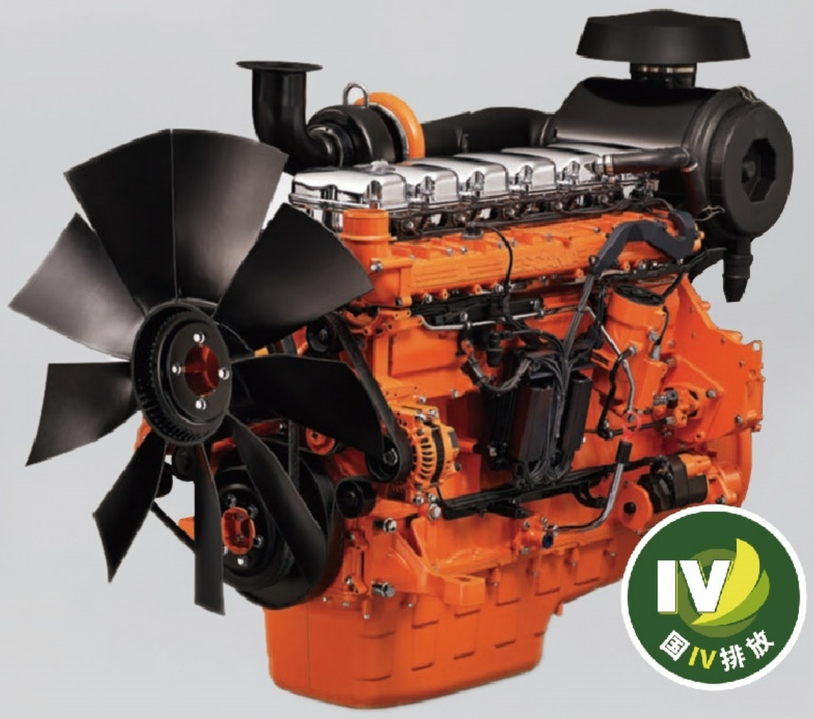


**发动机**

| | |
|---|---|
| 生产厂家 | 斯堪尼亚DC9 |
| 功率 | 240kW/1,800rpm |
| 排放认证 | 满足中国第四阶段排放 |
| 气缸数 | 5 |
| 排量 | 9,300cc |

## - 动力强劲，生产力强

- 搭载斯堪尼亚高压喷射共轨发动机，功率提升至240kW，提高12%；
- 采用FEH全电控液压技术，装车速度提升5%，矿山作业能力得到增强，客户收益明显增加；
- 通过发动机功率、液压系统、主泵流量升级，继续巩固产品地位。

## - 系统升级，高效节油

- FEH全电控液压系统采用电控信号，精确控制主泵和主控阀，减少系统的能耗损失；
- 最新EPOS系统最大限度匹配作业负荷，保证挖掘机在高效状态下作业；
- 全面提升装车性能同时燃油效率高，高能高效，越“燃”越持久。

## - 优良性能&品质

- 整机采用原装进口发动机、主泵、主控阀、行走、回转马达，性能可靠；
- 结构件久经验证，能够全方位胜任工况。

## - 驾驶体验，全新升级

- 50吨级全新驾驶室，坐可安(座椅)，乘可静(降噪)，塑可净(环保)，观可安(视野)；
- 8英寸触控仪表，操作手柄左右手功能切换，提升作业效率；
- 智能遥控钥匙，一键启动。

### 动力系统

采用斯堪尼亚DC9国四发动机,功率大，核心部件性能高，继续保持上一代产品的性能优势；发动机气缸燃烧温度高，燃油效率显著提升，动力强劲；尾气排放采取DOC+DPF+SCR+ASC新技术，尾气排放环保。

### 液压系统

采用FEH全电控液压技术，通过电控信号精确控制主泵和主控阀，减少系统内能耗损失，有效降低油耗，较上一代机型节油7%。

### 生产力提升

采用一体成型结构及增强厚度的大臂板材，轻度及耐久性能提升；增强小臂板材厚度，并采用加强筋及耐磨加强版，大幅增加小臂耐久性；采用更贴合挖掘轨迹的加强型双圆弧铲斗，针对不同作业工况，提供2.15/1.95$m^3$两种铲斗，方便用户选择。

### 破碎器性能

通过液压系统、发动机功率、主泵流量全面升级、继续巩固产品破碎地位，可轻松搭载175/165型破碎锤，单双泵可切换，即便低转速下也能满足破碎需求；底盘应用9个下支重轮加长型底盘，作业稳定性出色，同时底盘主体结构加强，确保长久作业可靠性。

## 通过高科技彩色 LED 显示系统可获取关于装备运营的多样性信息并提高客户的便利度

a. 燃油效率性能 : 里程表中可查看已使用燃料量 , 日 / 周运行信息 , 日 / 周油耗信息。

b. 警告信息确认 : 可在仪表盘确认装备警告信息。

c. 油耗品管理 : 可以在仪表盘中确认主要保养品的使用时间、更换周期、剩余时间等，还可初始化使用时间并变更保养品更换周期。

# 舒适、安全的驾驶环境

## 集中化的按键设计

**a.智能遥控钥匙**

• 汽车级智能遥控钥匙，一键启动。

**b.常用按键**

• 常用按键开关集中化设计，提高驾驶员工作效率。

**c.辅助按键**

• 辅助按键集中化设计，大幅提升装备操作便利性。

**d.电源装置**

• 12V充电用USB电源装置，可为手机等小型设备提供安全充电。

## 全面升级驾驶品质　乘坐感和触感上均有提升

操作手柄正反手一键切换。

**a.左侧操作手柄**

• LH手柄-B6自定义功能

**b.右侧操作手柄**

• RH手柄-B1增压模式　　B6属具按钮　　B7属具按钮

# 便利、迅速、经济的维护性

全新便利的维护性设置，为客户提供方便、快捷的使用条件。

驾驶室侧方滤芯集中布置，增加维修便利性。

# 可靠、便捷的维护系统

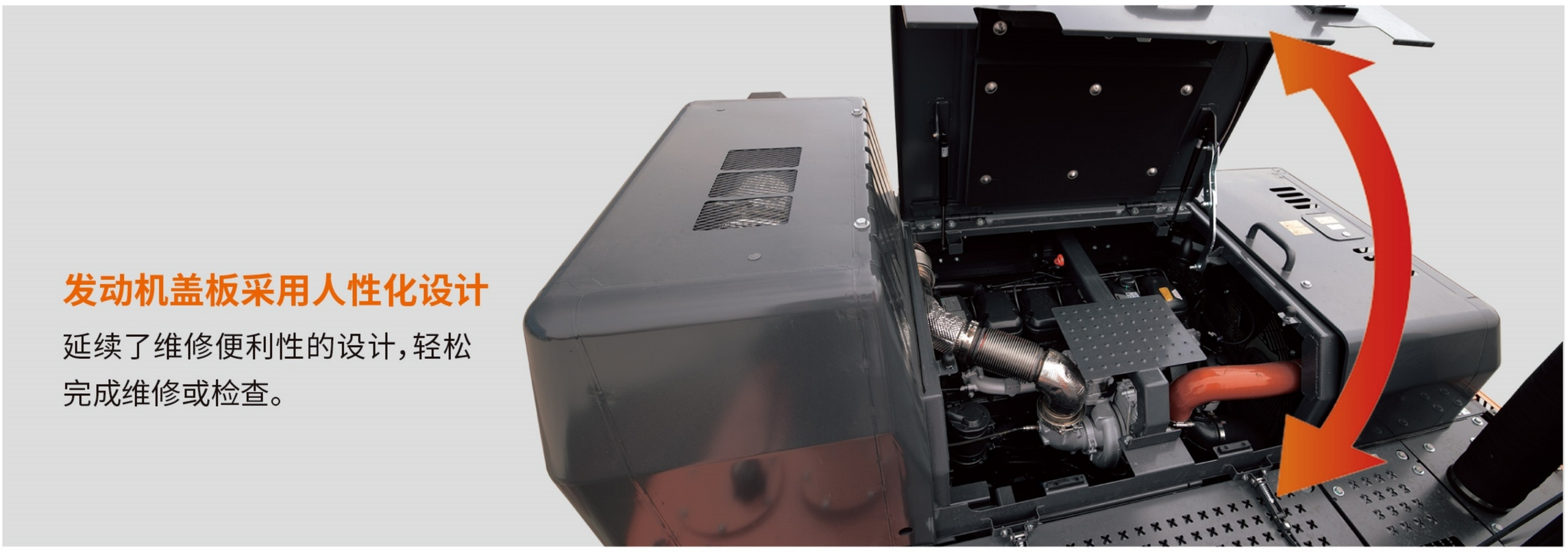

## 发动机盖板采用人性化设计

延续了维修便利性的设计，轻松完成维修或检查。

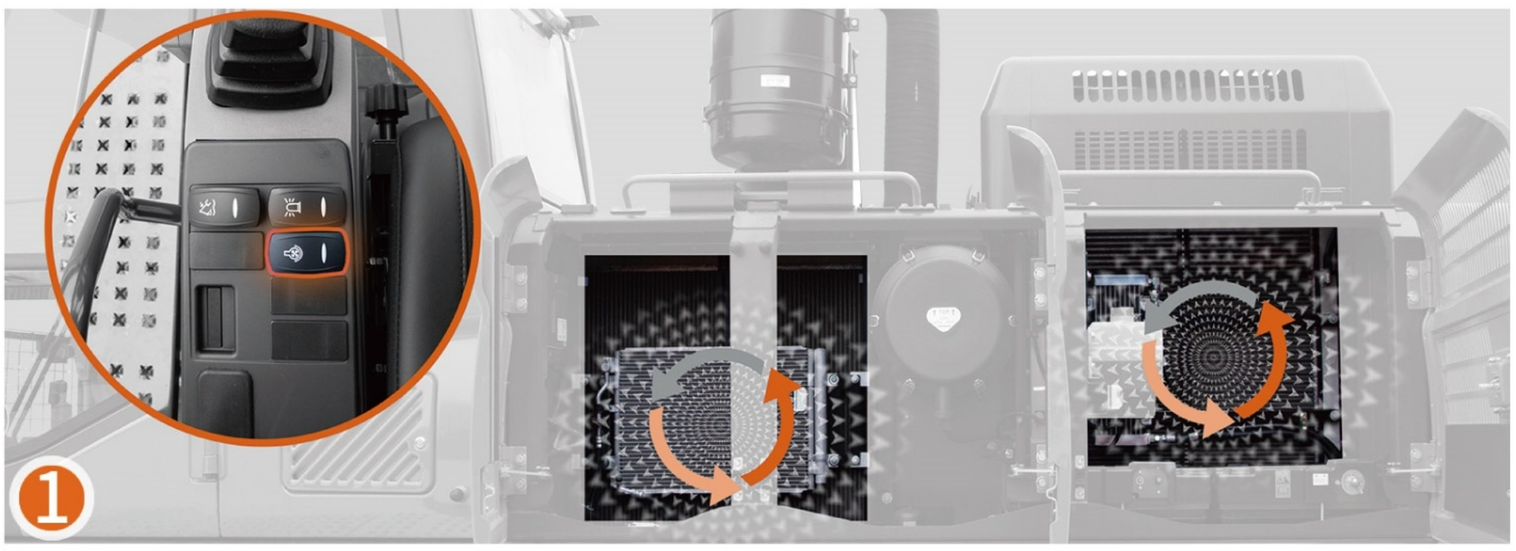


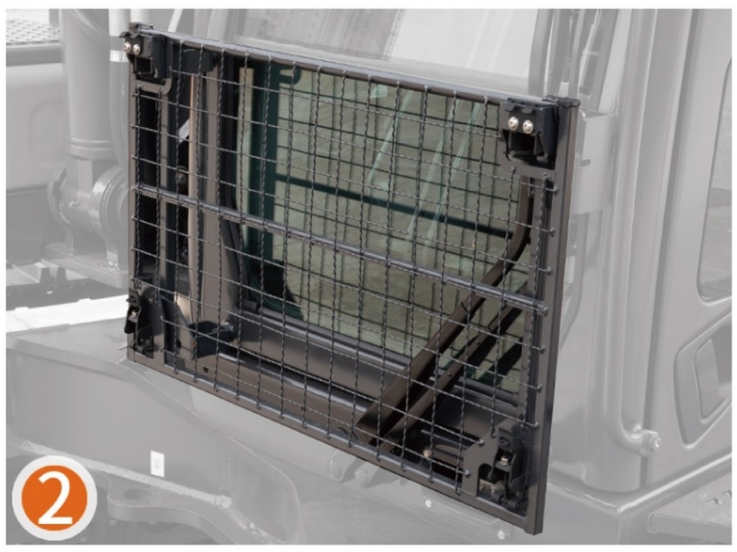

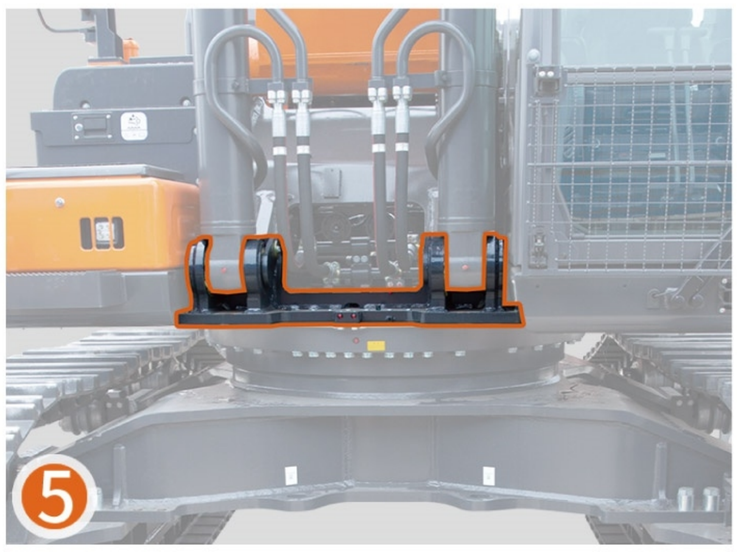


### 1.独立式水箱及油冷散热系统

可根据液压油温智能调控风扇转速，确保液压油温始终处于最佳温度，避免液压部品因过热出现品质问题，减少因故障停机时间。可变速风扇确保始终在最低位转速运转，节省油耗。

### 2.驾驶室防护网

高强度焊接一体成型，有效防止矿山作业石块迸溅，操作驾驶安心可靠。

### 3.空调滤芯

驾驶室侧面设置独立空调滤芯口，随时随地轻松实现空调滤芯的维护与清洗。

### 4.可靠的配重支架

坚固的配重托架设计，持久保护核心部品不被损坏，加厚盖板及强劲耐久固定螺栓，保障其安全稳定。

### 5.大臂油缸支座加强

油缸支座采用加厚且双层加强结构，有效应对破碎作业冲击。

# 技术参数

| 型号 | | | DX380 HD |
|---|---|---|---|
| 大臂 | | (mm) | 6,500 |
| 小臂 | | (mm) | 2,900 |
| 铲斗 | | ($m^3$) | 2.15 |
| 最大挖掘距离 | A | (mm) | 10,967 |
| 在地面的最大挖掘距离 | B | (mm) | 10,762 |
| 最大挖掘深度 | C | (mm) | 6,923 |
| 最大装载高度 | D | (mm) | 7,003 |
| 最小装载高度 | E | (mm) | 2,942 |
| 最大挖掘高度 | F | (mm) | 10,106 |
| 铲斗销轴最大高度 | G | (mm) | 8,766 |
| 最大垂直臂挖掘深度 | H | (mm) | 3,024 |
| 最大垂直半径 | I | (mm) | 9,675 |
| 8英尺平坦地面最大挖掘深度 | J | (mm) | 6,810 |
| 8英尺平坦地面最小挖掘半径 | K | (mm) | 3,834 |
| 最小挖掘距离 | L | (mm) | 1,647 |
| 最小回转半径 | M | (mm) | 4,526 |
| 铲斗伸张角度 | d | (°) | 173 |
| 尾部回转半径 | N | (mm) | 3,530 |
| 运输高度(至动臂顶部) | O | (mm) | 3,600 |
| 运输高度(至软管顶部) | P | (mm) | 3,690 |
| 运输长度 | Q | (mm) | 11,380 |
| 运输宽度 | R | (mm) | 3,350 |
| 配重离地间隙 | S | (mm) | 1,250 |
| 总高(至驾驶室顶部) | T | (mm) | 3,200 |
| 转台宽度 | U | (mm) | 3,155 |
| 驾驶室高度(转台以上) | V | (mm) | 853 |
| 驾驶室全宽 | W | (mm) | 1,010 |
| 导向轮和驱动轮中心距离 | X | (mm) | 4,050 |
| 履带长度 | Y | (mm) | 4,975 |
| 总宽(收缩履带/扩展履带) | Z | (mm) | 3,350 |
| 履带宽度 | a | (mm) | 600 |
| 履带高度 | b | (mm) | 1,060 |
| 最小离地间隙 | c | (mm) | 500 |

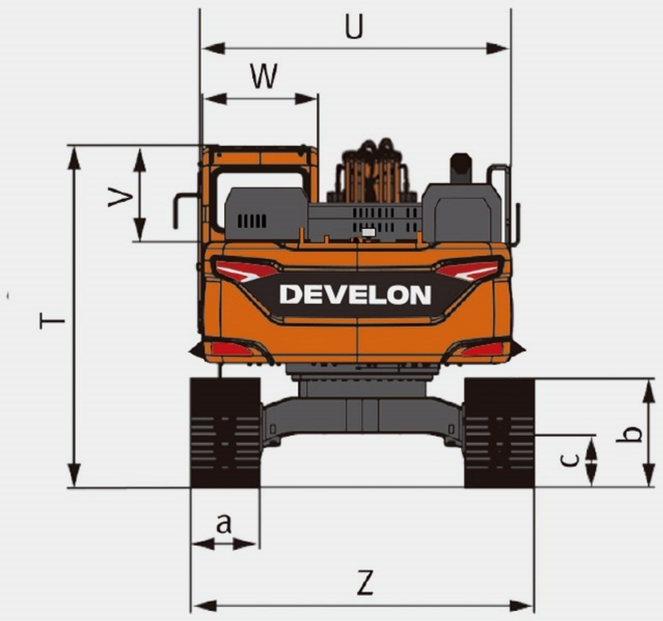
U
W
V
T
DEVELON
b
c
a
Z

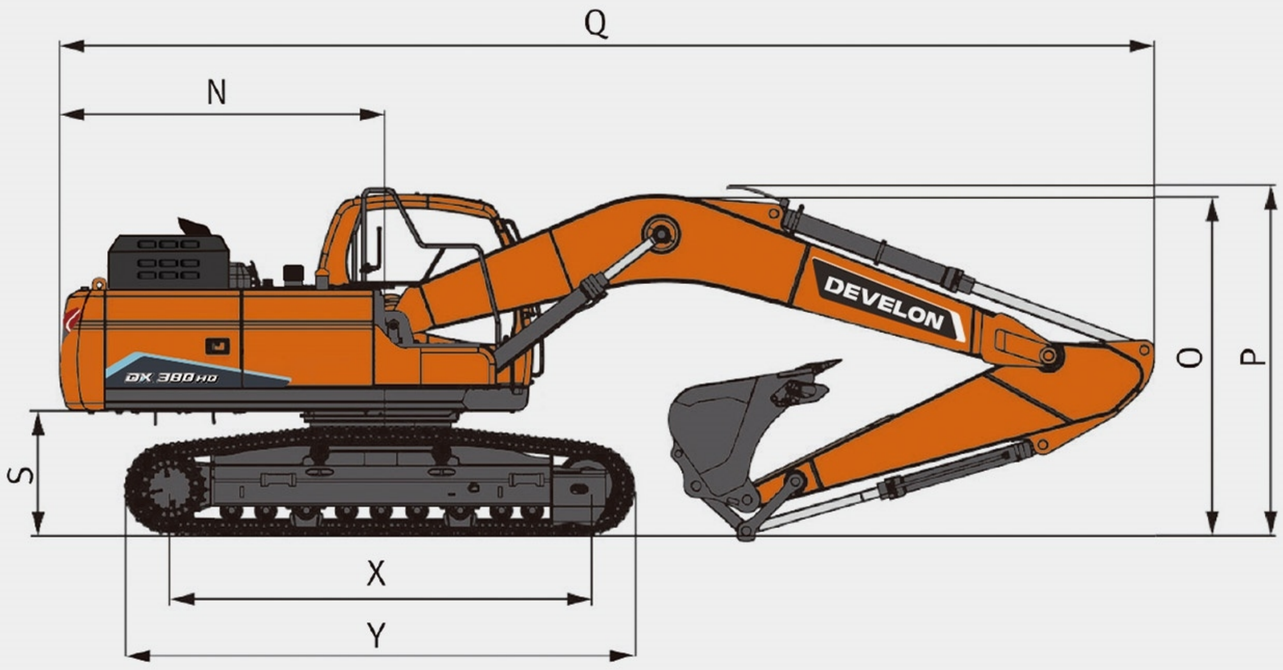
Q
N
DEVELON
DX 380 HD
O
P
S
X
Y

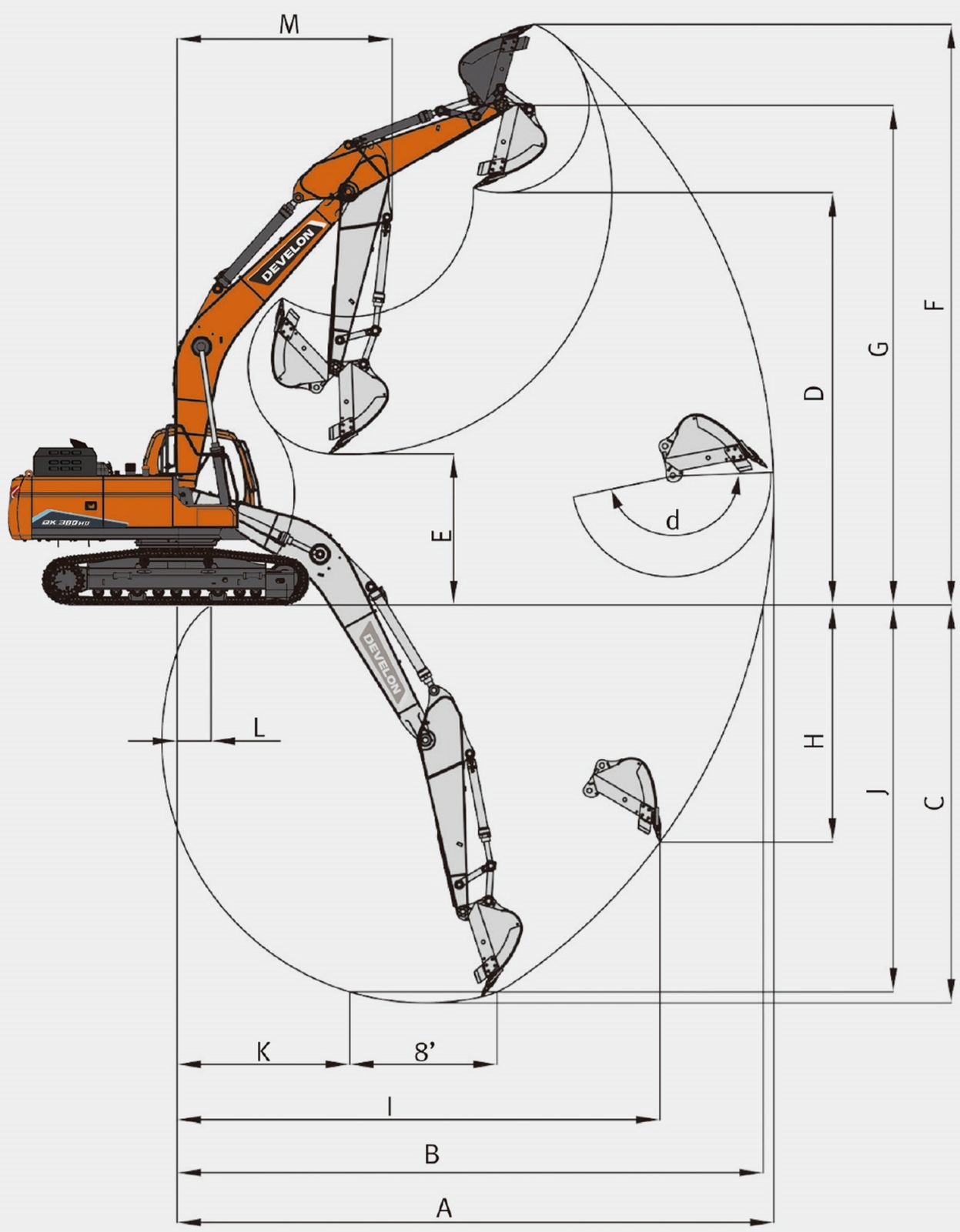
M
DEVELON
DX 380 HD
F
G
D
E
d
H
J
C
L
K
8'
I
B
A

# 主要规格

| | |
|---|---|
| 工作重量 | 39,400kg |
| **发动机** | |
| 型号 | Scania DC9 |
| 气缸数 | 5 |
| 额定功率 | 240kW/1,800rpm |
| 缸径 | 130mm |
| 行程 | 140mm |
| 排放标准 | 国四 |
| **可选配置** | |
| 铲斗 | 1.95m$^3$ |
| 破碎配置 | 破碎管路+电子踏板+回油滤芯+全护网 |

| | |
|---|---|
| **液压系统** | |
| 类型 | FEH全电控 |
| 最大流量 | 2×350L/min |
| **回转系统** | |
| 回转速度 | 9.1rpm |
| 最大回转扭矩 | 13,600kgf.m |
| **行走部分** | |
| 行走速度 (高/低) | 5.2/3.3km/hr |
| 履带板数 | 每侧48块 |
| 托轮 | 每侧2块 |
| 支重轮 | 每侧9块 |
| 履带板宽 | 600mm |
| **油缸** | |
| 动臂 | 2-150×100×1,450mm |
| 斗杆 | 1-170×120×1,812mm |
| 铲斗 | 1-150×100×1,278mm |
| **最大挖掘力 (ISO)** | |
| 铲斗 | 26ton(255KN) |
| 小臂 | 21.2ton(208KN) |
| **油箱容量** | |
| 燃油箱 | 581L |
| 液压油箱 | 385L |
| 冷却液 | 50L |
| 发动机 | 38L |
| 行走减速齿轮油 | 2×7L |
| 回转减速器 | 8L |

# 服务升级 精心守护

## 尊享品质：迪万伦关爱

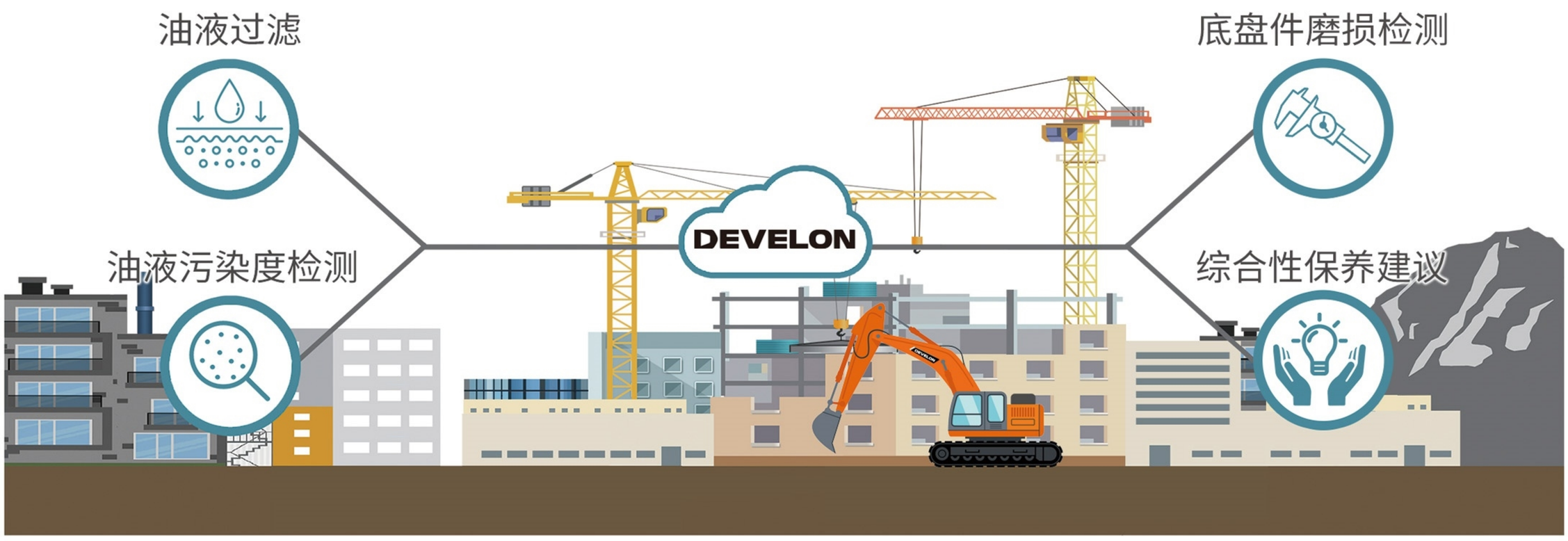


## 贴身服务 养护无忧

### 燃油含硫量检测

帮助客户甄别优劣燃油，要求使用硫含量低于10ppm的燃油。

### 尿素浓度检测

帮助客户甄别优劣尿素，要求使用浓度为32.5%±0.7%的尿素溶液。

### 后处理养护培训

帮助客户了解正确操作保养方法，避免操作不当导致的误判和故障。

### DPF清洗

保修期内，首次发生后处理故障时，提供免费清洗服务。

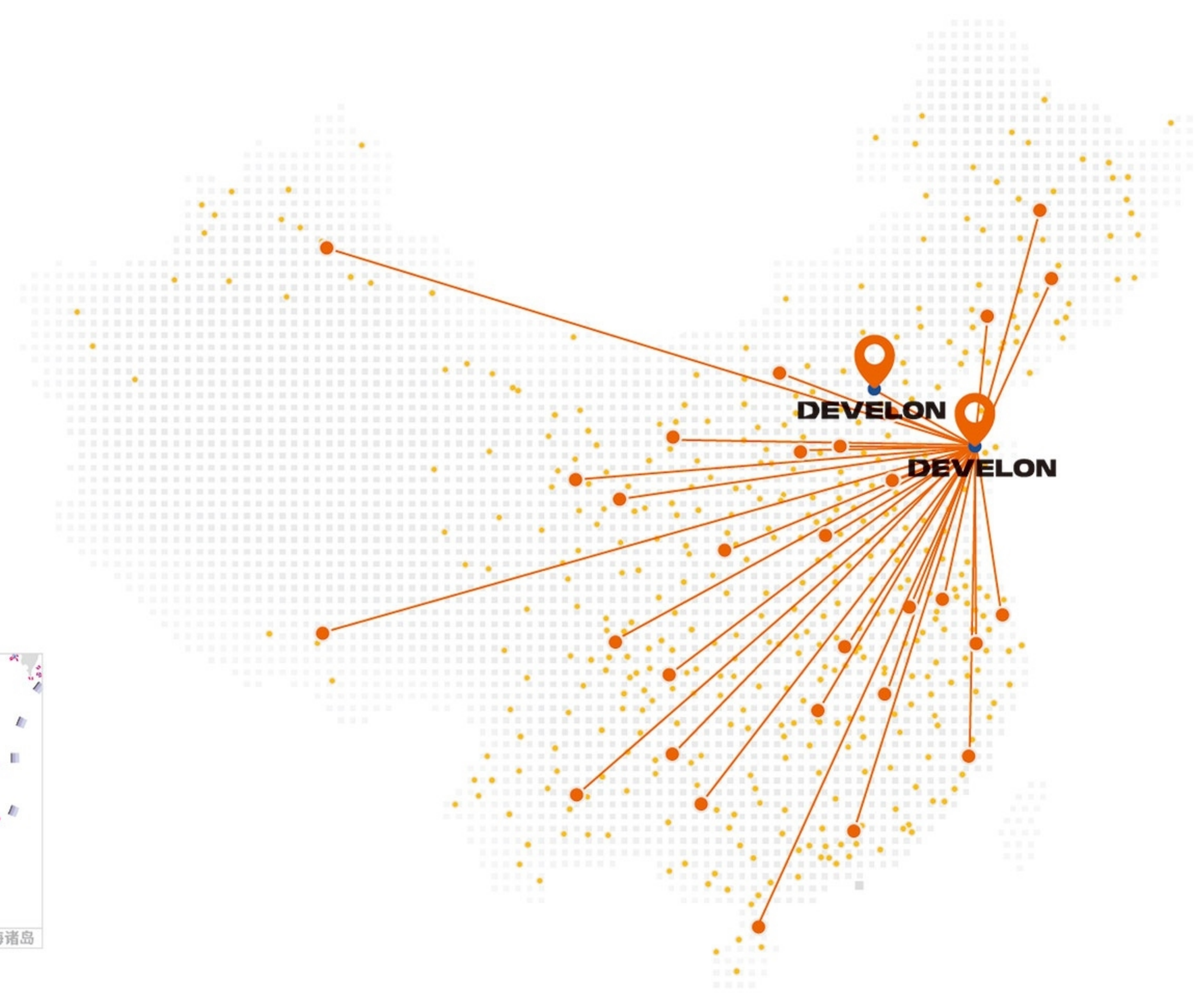


### 覆盖全国的销售和服务网络

迪万伦始终致力于为客户提供优质的产品售后服务与支持，定制化的解决方案能最大化满足客户需求。

- DEVELON 烟台/北京
- 经销商/直营
- 服务网点

## 客户关爱热线：4000-777-888

- 多种报修方式（电话、微信、在线客服）
- 专家坐席 疑难故障解答
- 呼叫中心派工系统
- 服务工程师手机端
- 智能服务数据系统

# 我们是迪万伦

作为韩国首家大型工程机械品牌，我们的历史可以追溯到1937年。长期以来，我们始终致力于提供卓越的产品和解决方案。

迪万伦是品牌的一次焕新升级，反映了我们持续发展的核心理念，为建设一个美好的世界而不断努力奋斗！

Powered by **Innovation**

HD HYUNDAI INFRACORE

HD现代迪万伦工程机械有限公司

©2023 HD Hyundai Infracore. All rights reserved.

develon-ce.cn

某些规格基于工程测算会跟实际有所偏差。规格仅供比较之用，如有更改，恕不另行通知。

个别迪万伦设备的规格将根据设计、制造、操作条件和其他因素的正常变化而变化。迪万伦设备的部分图片不限于标准配套。