DEVELON

迪万伦

多功能物料机

DX210W MH | DX205 MH | DX305 MH | DX380 MH | DX500 MH

DX210WMH DX205MH DX305MH DX380MH DX500MH

迪万伦物料机根据不同的作业工况，配备不同的类型的大小臂及多样化的属具，高效率实现物料的转运、装卸。

- 实力品牌 焕新升级

- 实力品牌迪万伦潜心研发十全十美系列产品，产品智能化不断升级。
- 备战碳中和、碳达峰，满足国四排放，与客户一同打赢蓝天保卫战。

- 专业化配置

- 迪万伦物料机配备多样化的属具，如贝壳斗、莲花抓、电吸盘等，适用于不同形式的物料装卸。
- 迪万伦物料机根据实际作业场景，配备鹅颈臂、加长臂、三节臂等不同臂型，提升作业效率。
- 属具、臂型不同组合搭配，迪万伦提供不同规格配重，优化车辆稳定性。

- 澎湃动力 性能强劲

- 迪万伦物料机系列装备对比上一代产品，发动机功率普遍提升，扭矩加大，轻松应对重载作业。
- 新一代迪万伦物料机液压系统升级，FEH、VBO、SPC3、EPOS全新液压、电气系统组合，配合发挥强大动力，同时最大限度降低燃油消耗。

- 安全舒适

- 可选符合ROPS法规要求的驾驶室防护网。
- 大尺寸全彩液晶显示屏，高分辨率，可触控,操作简单。
- 升级悬浮座椅，12V充电用USB电源，舒适方便。

强劲动力

高端品牌 品质耐久

迪万伦物料机全系采用高端品牌发动机：斯堪尼亚、迪万伦、珀金斯；
动力强劲、省油高效、品质可靠。

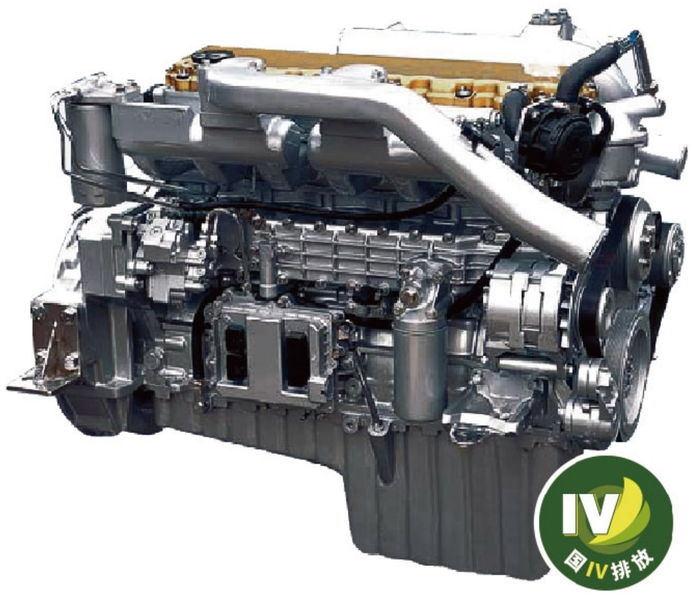

功率再升级

中大型机种，发动机功率全线升级，最大提升14%。

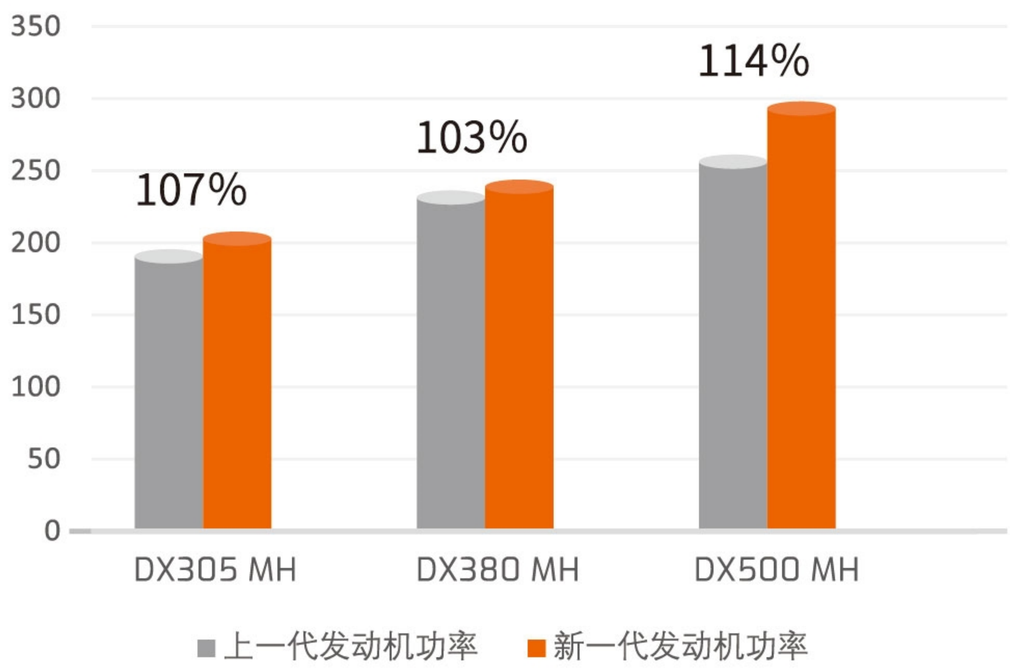

卓越技术

		DX210W MH	DX205 MH	DX305 MH	DX380 MH	DX500 MH
电子控制系统	EPOS	√	√	√	√	√
智能功率控制	SPC3	√	√	√	√	√
虚拟旁路控制	VBO		√	√		
全电控系统	FEH				√	√

SPC

精准判断前部工作装置动作，自动调节发动机转速，合理控制低负载情况下的燃油消耗。

EPOS

根据实际工况负荷,可自由选择功率模式(P)、标准模式(S)、经济模式(E),并新增高功率模式(P+)、细化分档，灵活选择。

Economic	Standard	Power	Power+
经济	标准	功率	高功率

VBO&FEH

迪万伦秉持匠心，一直致力于精益技术的发展，始终探寻节能高效的解决方案。工程机械省油的命题，实际就是如何减少能量损失，其中控制阀在传递过程中能量损失约55%。

VBO、FEH系统按需供给&分配各个动作流量，可实现能耗效率的大幅改善，根据机手的操作及负荷条件精准控制主泵流量及控制阀阀芯切换，最大程度地减少作业中发生的损失，提高设备效率。相比于传统机械液压系统提高10%以上。同时智能化控制水平大大提高，这也是未来无人化，智能驾驶的基础。

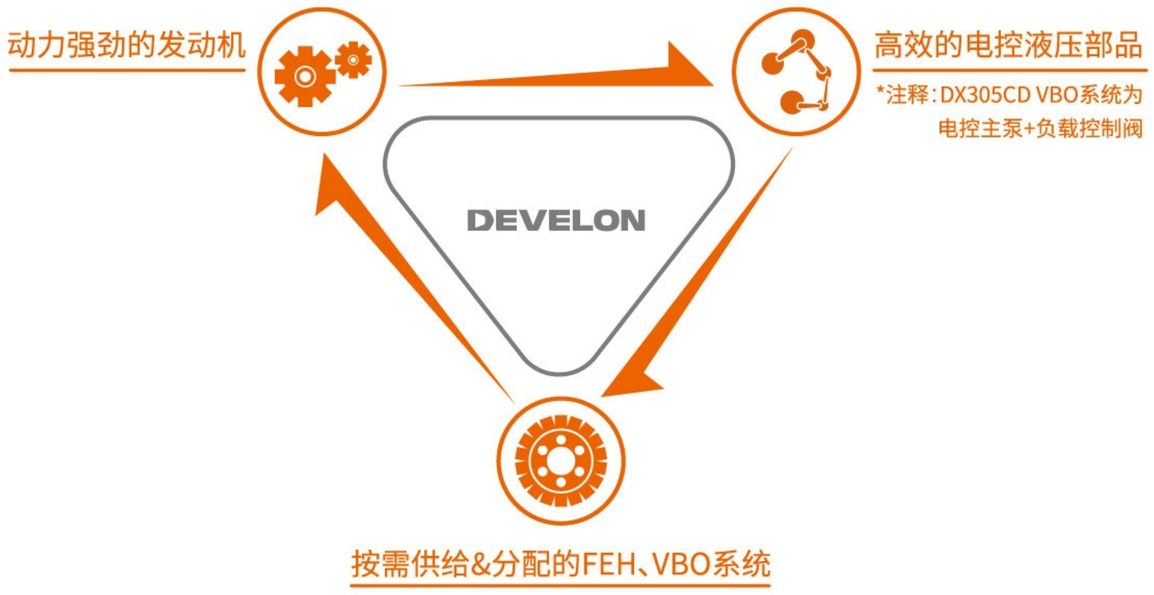

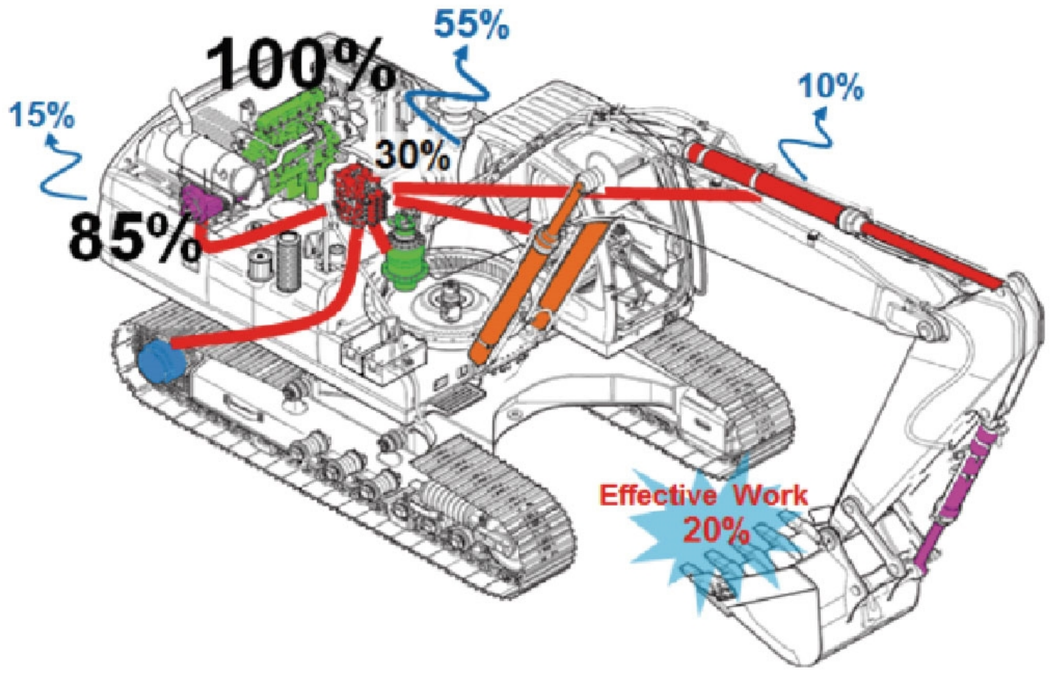

加重配重

延长式

- 结构简单，可填充重量多。
- 适用于作业空间开阔、周围无遮挡环境。

底部固定式

- 更小的尾部回转半径。
- 适用于作业空间较小，回转区域狭窄环境。

升高驾驶室

1.堆高驾驶室

固定升高高度(常用0.5-3.5m)
适用于固定高度装卸作业
结构稳固,视野开阔

2.升降驾驶室

可调升高高度(常用1.5~3.5m)
适用装卸环境高度时常变化的情况
灵活调节,视野开阔

多样属具

单缸回转抓木器

应用场景:散装石料、木料、钢材等物料的装卸、搬运工作及垃圾的抓取、废旧金属处理。

莲花抓

应用场景:废料厂、港口等场合大宗散料的抓取。

贝壳斗

散装碎状、沙状等物料的装卸作业。例如,粮食、煤炭、沙料、碎石子等。

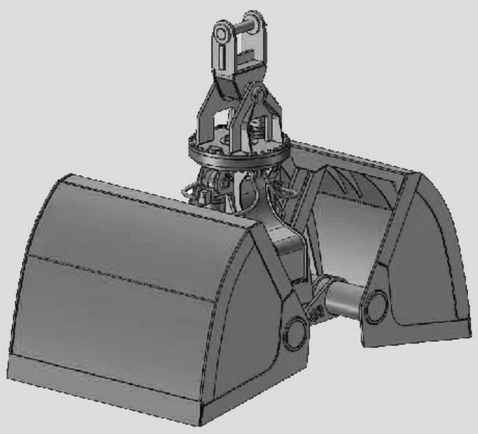

起重电磁铁

广泛应用于冶金钢铁、金属矿山、废钢回收等散碎钢材搬运。

外形尺寸

轮式装备(升降驾驶室)

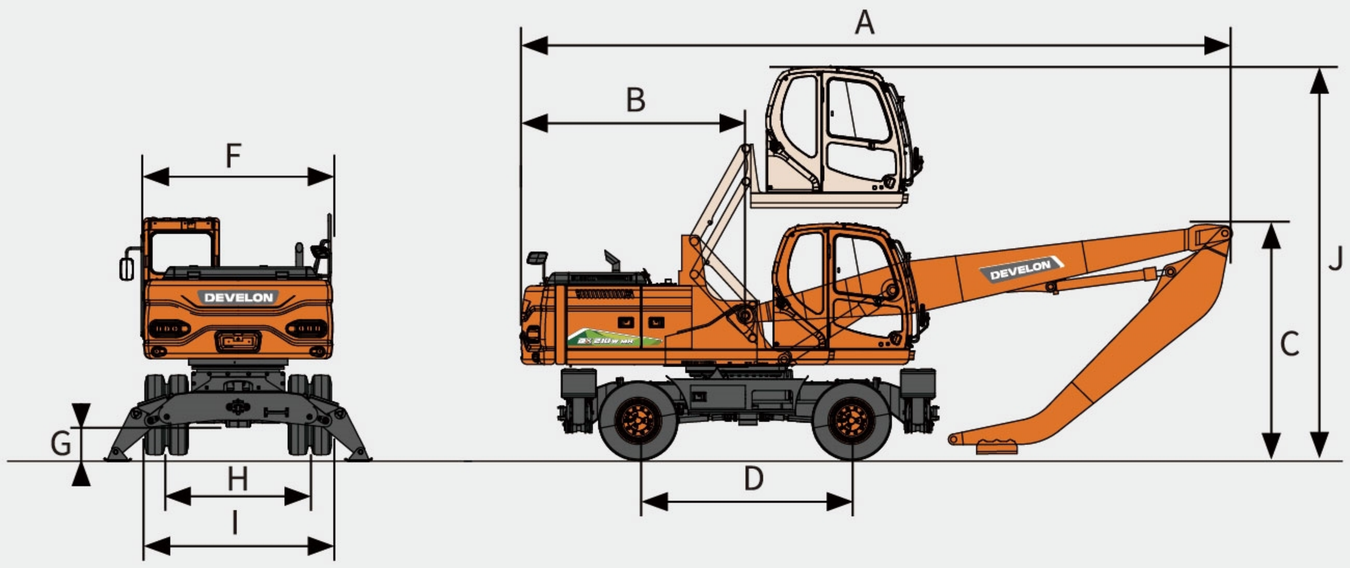

履带式装备(堆高驾驶室)

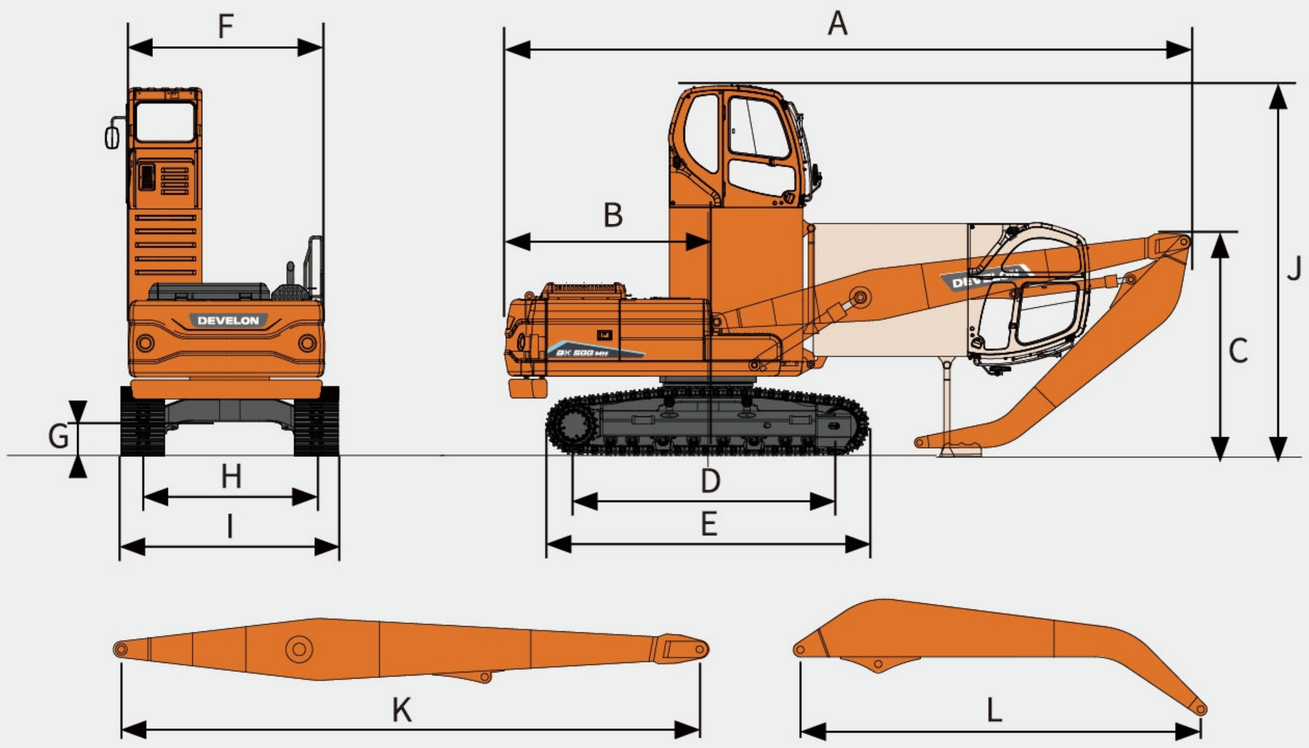

			DX210W MH	DX205 MH	DX305 MH	DX380 MH	DX500 MH
运输尺寸							
运输长度	A	mm	9,625	9,650	11,180	13,270	13,600
尾部回转半径	B	mm	2,850	2,855	3,200	3,530	3,800
运输高度	C	mm	3,550	3,500	3,650	3,900	4,350
轮距	D	mm	2,850	3,270	4,040	4,050	4,470
履带长度	E	mm	2,530	4,058	4,940	4,975	5,505
上部体宽度	F	mm	-	2,710	2,960	3,155	3,295
最小离地间隙	G	mm	350	450	500	500	770
履带间距	H	mm	1,914	2,390	2,600	2,750	2,390/2,890
运输宽度	I	mm	2,500	2,990	3,200	3,350	2,990/3,490
驾驶室高度	J	mm	5,450	4,800	4,850	4,980	5,150
大臂长度	K	mm	6,500	6,500	7,800	9,600	10,000
小臂长度	L	mm	4,500	4,500	5,400	6,600	7,100

工作范围

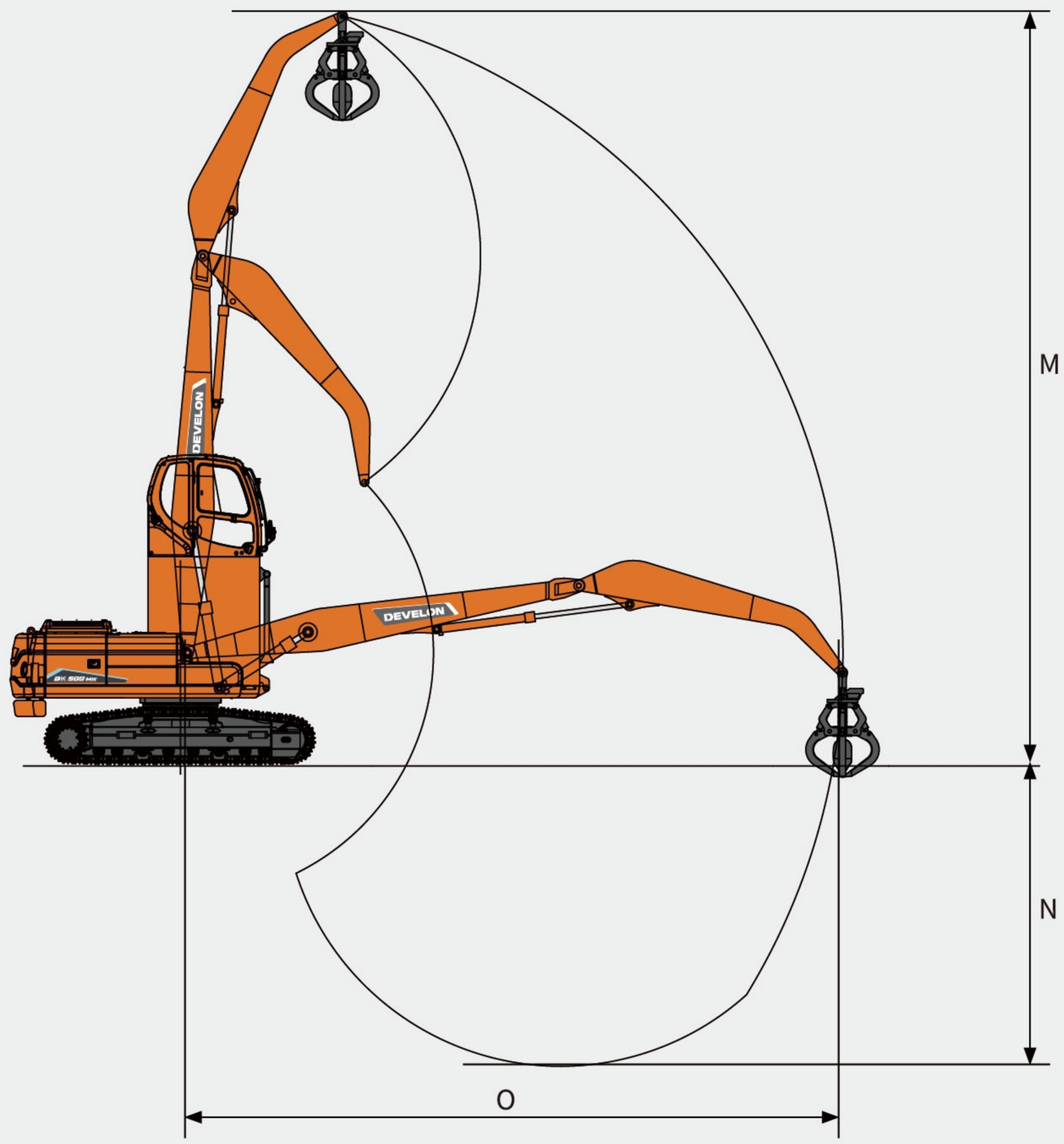

		DX210W MH	DX205 MH	DX305 MH	DX380 MH	DX500 MH
主要部品重量						
附加配重	kg	1,500	2,000	2,000	3,200	2,800
驾驶室	kg	1,200	1,200	1,200	1,200	1,200
大臂	kg	1,670	1,670	2,700	3,900	4,000
小	kg	860	860	1,500	1,800	2,000
其他(油&管路)	kg	450	450	1,000	1,415	1,825
合计	kg	5,680	6,280	8,400	11,515	11,825

			DX210W MH	DX205 MH	DX305 MH	DX380 MH	DX500 MH
工作范围							
最大销轴高度	M	mm	12,140	12,125	14,310	16,880	18,135
最大销轴深度	N	mm	5,025	5,300	6,515	8,575	7,595
最大销轴距离	O	mm	10,895	10,835	12,960	15,845	16,720

舒适、安全的驾驶环境

1. 通过高科技彩色 LED 显示系统可获取关于装备运营的多样性信息并提高客户的便利度

a. 高清触摸仪表盘：高清仪表盘清晰的画质有利于读取信息，并触摸操作便利。

b. 正反手切换：可选择操纵杆方式，满足不同驾驶习惯的机手轻松适应。

c. 油耗品管理：可以在仪表盘中确认主要保养品的使用时间、更换周期、剩余时间等，还可初始化使用时间并变更保养品更换周期。

2. 集中化的按键设计

a. 开关集中化设计，大幅提升装备操作便利性和提高驾驶员工作效率。

b. 12V充电用USB电源装置可为手机等小型设备提供安全充电。

c. 空调控制面板直观，便于控制使用。

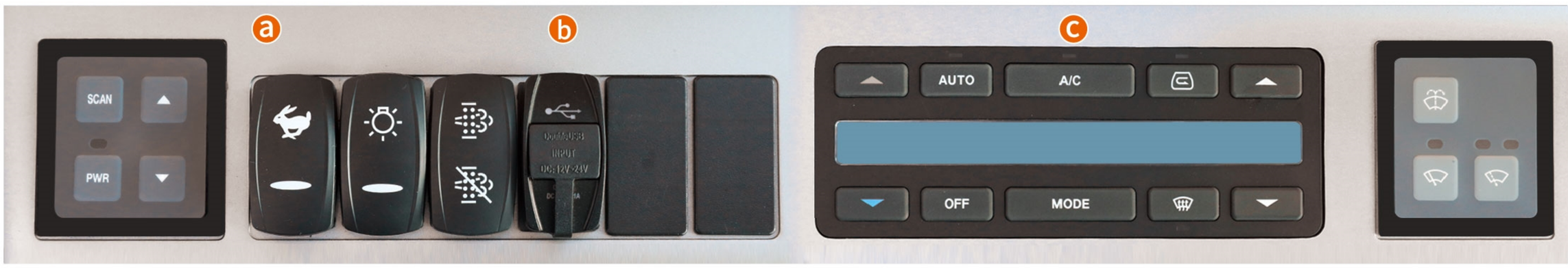

3. 座椅后侧宽敞的储物空间

具备便利的小型保管箱，大型物件存放处，工具箱、瓶装水等存放无忧。

4. 防尘，防噪音驾驶室

驾驶室采用高级别的防噪音设计和密封性，大幅降低噪音和灰尘进入，提高操作舒适性。

5. LED工作灯

标配LED工作灯，夜间工作可清晰观察环境状况，提高作业安全和效率。

主要规格

型号	DX205 MH
发动机	
型号	珀金斯 1204E
吸气	涡轮增压
气缸数	4
缸径	105mm
额定功率	110kW/2,200rpm
回转系统	
驱动方式	液压驱动
减速机构	行星齿轮减速
回转操作制动	湿式多盘制动器
回转速度	11.2rpm
驱动装置和制动器	
转向控制	脚踏板及操作杆一体式控制
驱动方式	液压驱动
行走马达	轴向柱塞液压马达
行走速度 (高/低)	5.9/3.6km/hr
操作制动器	液压制动
主泵	
类型	变量轴向柱塞泵
最大流量	2×192.4L/min
油箱容量	
燃油箱	355L
液压油箱	196L
安全阀设定值	
工作装置液压回路	350/370kgf/cm^2
行走液压回路	350kgf/cm^2
回转液压回路	290kgf/cm^2
冷却液/润滑剂容量 (更换)	
散热器	30L
发动机	13.6L
行走减速齿轮油	2×3.3L
回转减速器	5L
行走部分	
履带板数	45
托轮	2
支重轮	7
履带板宽	600
整机重量	
整机重量	21,590kg

型号	DX305 MH
发动机	
型号	迪万伦 DL08
吸气	涡轮增压
气缸数	6
缸径	108mm
额定功率	204kW/1,800rpm
回转系统	
驱动方式	液压驱动
减速机构	行星齿轮减速
回转操作制动	湿式多盘制动器
回转速度	10.9rpm
驱动装置和制动器	
转向控制	脚踏板及操作杆一体式控制
驱动方式	液压驱动
行走马达	轴向柱塞液压马达
行走速度 (高/低)	6.1/3.4km/hr
操作制动器	液压制动
主泵	
类型	变量轴向柱塞泵
最大流量	2×288L/min
油箱容量	
燃油箱	500L
液压油箱	280L
安全阀设定值	
工作装置液压回路	350kgf/cm^2
行走液压回路	350kgf/cm^2
回转液压回路	300kgf/cm^2
冷却液/润滑剂容量 (更换)	
散热器	35L
发动机	42L
行走减速齿轮油	2×7L
回转减速器	6L
行走部分	
履带板数	48
托轮	2
支重轮	9
履带板宽	600
整机重量	
整机重量	32,400kg

主要规格

型号	DX380 MH
发动机	
型号	斯堪尼亚 DC09
吸气	涡轮增压
气缸数	5
缸径	130mm
额定功率	240kW/1,800rpm
回转系统	
驱动方式	液压驱动
减速机构	行星齿轮减速
回转操作制动	湿式多盘制动器
回转速度	9.1rpm
驱动装置和制动器	
转向控制	脚踏板及操作杆一体式控制
驱动方式	液压驱动
行走马达	轴向柱塞液压马达
行走速度 (高/低)	5.2/3.0km/hr
操作制动器	液压制动
主泵	
类型	变量轴向柱塞泵
最大流量	2×350L/min
油箱容量	
燃油箱	581L
液压油箱	385L
安全阀设定值	
工作装置液压回路	330/350kgf/cm^2
行走液压回路	350kgf/cm^2
回转液压回路	300kgf/cm^2
冷却液/润滑剂容量 (更换)	
散热器	50L
发动机	38L
行走减速齿轮油	2×7L
回转减速器	8L
行走部分	
履带板数	48
托轮	2
支重轮	9
履带板宽	600
整机重量	
整机重量	42,220kg

型号	DX500 MH
发动机	
型号	斯堪尼亚 DC13
吸气	涡轮增压
气缸数	6
缸径	130mm
额定功率	294kW/1,800rpm
回转系统	
驱动方式	液压驱动
减速机构	行星齿轮减速
回转操作制动	湿式多盘制动器
回转速度	9.0rpm
驱动装置和制动器	
转向控制	脚踏板及操作杆一体式控制
驱动方式	液压驱动
行走马达	轴向柱塞液压马达
行走速度 (高/低)	5.5/3.1km/hr
操作制动器	液压制动
主泵	
类型	变量轴向柱塞泵
最大流量	2×405L/min
油箱容量	
燃油箱	626L
液压油箱	390L
安全阀设定值	
工作装置液压回路	330/350kgf/cm^2
行走液压回路	350kgf/cm^2
回转液压回路	300kgf/cm^2
冷却液/润滑剂容量 (更换)	
散热器	52.8L
发动机	45L
行走减速齿轮油	2×9L
回转减速器	2×5L
行走部分	
履带板数	53
托轮	3
支重轮	9
履带板宽	600
整机重量	
整机重量	55,140kg

主要规格

型号	DX210W MH
发动机	
型号	迪万伦 DL06
吸气	涡轮增压
气缸数	6
缸径	100mm
额定功率	126.5kW/2,000rpm
回转系统	
驱动方式	液压驱动
减速机构	行星齿轮减速
回转操作制动	湿式多盘制动器
回转速度	11.3rpm
驱动装置和制动器	
驱动方式	液压驱动
行走马达	轴向柱塞液压马达
行走速度 (高/中/低)	35.2/8.7/3.5km/hr
操作制动器	液压制动
主泵	
类型	变量轴向柱塞泵
最大流量	2×231.7L/min

油箱容量	
燃油箱	292L
液压油箱	122L
安全阀设定值	
工作装置液压回路	330/350kgf/cm^2
行走液压回路	350kgf/cm^2
回转液压回路	265kgf/cm^2
冷却液/润滑剂容量 (更换)	
散热器	30L
发动机	29L
行走减速齿轮油	35.6L
回转减速器	5L
动力传输	
变速箱	ZF 2速
桥	ZF MS
轮胎	8×10.00-20-14PR
底盘	
前部	支腿
后部	推土铲
整机重量	
整机重量	21,640kg

服务升级 精心守护

尊享品质:迪万伦关爱

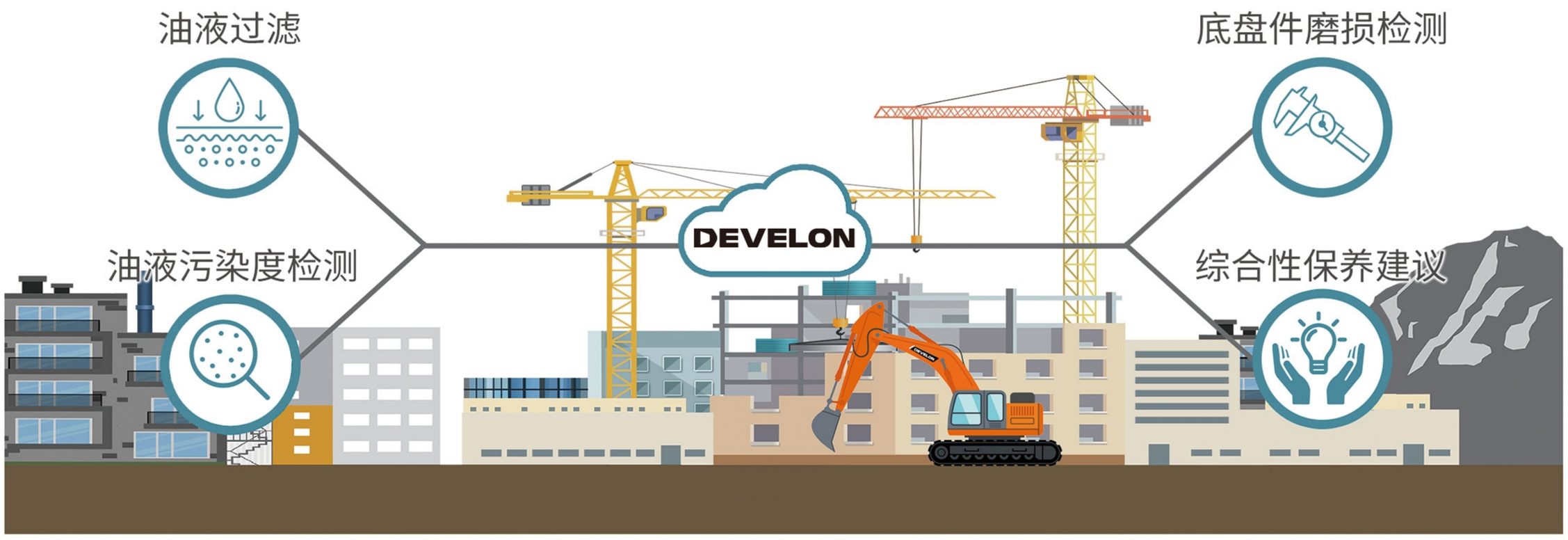

贴身服务 养护无忧

燃油含硫量检测

帮助客户甄别优劣燃油,要求使用硫含量低于10ppm的燃油。

尿素浓度检测

帮助客户甄别优劣尿素,要求使用浓度为32.5%±0.7%的尿素溶液。

后处理养护培训

帮助客户了解正确操作保养方法,避免操作不当导致的误判和故障。

DPF清洗

保修期内,首次发生后处理故障时,提供免费清洗服务。

覆盖全国的销售和服务网络

迪万伦始终致力于为客户提供优质的产品售后服务与支持,定制化的解决方案能最大化满足客户需求。

- DEVELON 烟台/北京
- 经销商/直营
- 服务网点

客户关爱热线:4000-777-888

- 多种报修方式(电话、微信、在线客服)
- 专家坐席疑难故障解答
- 呼叫中心派工系统
- 服务工程师手机端
- 智能服务数据系统

我们是迪万伦

作为韩国首家大型工程机械品牌，我们的历史可以追溯到1937年。长期以来，我们始终致力于提供卓越的产品和解决方案。

迪万伦是品牌的一次焕新升级，反映了我们持续发展的核心理念，为建设一个美好的世界而不断努力奋斗！

Powered by **Innovation**

HD HYUNDAI INFRACORE

HD现代迪万伦工程机械有限公司

©2023 HD Hyundai Infracore. All rights reserved.

develon-ce.cn

某些规格基于工程测算会跟实际有所偏差。规格仅供比较之用，如有更改，恕不另行通知。

个别迪万伦设备的规格将根据设计、制造、操作条件和其他因素的正常变化而变化。迪万伦设备的部分图片不限于标准配套。